ЭЛЕКТРОННЫЙ ПАСПОРТ СОЦИАЛЬНО - ЗНАЧИМОГО ОБЪЕКТА

Муниципальное автономное дошкольное образовательное учреждение Детский сад «Березка» с. Зилаир муниципального района Зилаирский район Республики Башкортостан

Первый раздел
СОДЕРЖАНИЕ

ПАСПОРТ ОБЪЕКТА СИСТЕМЫ СОЦИАЛЬНОЙ ЗАЩИТЫ НАСЕЛЕНИЯ
МАДОУ Детский сад «Березка» с. Зилаир
(Содержание)

№ раздела	Наименование	№ слайда
1.	Содержание	
2.	Условные обозначения	
3.	Общая информация	
4.	Риски возникновения техногенных пожаров	
5.	Риски возникновения аварий на системах ЖКХ объекта	
6.	Декларация пожарной безопасности	

Второй раздел
УСЛОВНЫЕ ОБОЗНАЧЕНИЯ

ПАСПОРТ ОБЪЕКТА СИСТЕМЫ СОЦИАЛЬНОЙ ЗАЩИТЫ НАСЕЛЕНИЯ

МАДОУ Детский сад «Березка» с. Зилаир

(Условные обозначения)

- жилые дома;
- промышленные (хозяйственные) объекты;
- социально – значимые объекты;
- 1-этажные дома (кирпич, бетон);
- 2-этажные дома (кирпич, бетон);
- 3-этажные и более дома (кирпич, бетон);
- 1-этажные дома (деревянные);
- 2-этажные и более дома (деревянные);
- стационарный пост ДПС;
- №12 / 150 - сельская больница (мед.пункт) с указанием номера и кол. коек;
- автотрассы федерального значения
- зона ответственности ГИБДД;
- аварийно-опасные участки трассы;
- вертолётная площадка;
- мост;
- ж\д станция;
- железная дорога;
- тепловой пункт;
- котельные;
- водонапорная башня;
- колодец;
- очистное сооружение;
- водозаборная станция;
- линии водоснабжения;
- нефтепровод;
- ДЭС;
- трансформаторные подстанции;
- линии эл. снабжения 35 кВ;
- линии эл. снабжения 0,4 кВ;
- 1 №7,9,13 / 750 чел. - сборный эвакуационный пункт (в числ. номера припис. домов, человек)
- 1 13 / 1/750 А - маршруты эвакуации населения (1- номер маршрута, 13 – количество эвакуируемых домов, 1- колонн, 750 -)чел. А - автомобильный
- метеорологический пост;
- ПВР - пункты временного размещения населения;
- газораспределительный пункт;
- линии газоснабжения;
- линии теплоснабжения;
- жилые дома центрального отопления;
- жилые дома печного отопления;
- зона возможного риска при аварии на газо-, нефтепроводе;
- компрессорная станция;
- ГАЗ / 2 -хранилища газа, 2- млн.куб.м;
- места пересечений с преградами (мосты, автодороги, ж/д, водные объекты, овраги и т.д);
- критический уровень подтопления;
- средний уровень подтопления;
- максимальный уровень подтопления;
- нефтебазы и другие объекты нефтяного комплекса. (нефтеналивные сатнции, мазутохранилища и др.);
- насосные станции;
- газопровод;

ПАСПОРТ ОБЪЕКТА СИСТЕМЫ СОЦИАЛЬНОЙ ЗАЩИТЫ НАСЕЛЕНИЯ
МАДОУ Детский сад «Березка» с. Зилаир
(Условные обозначения)

ВПО — Ведомственная пожарная охрана

ДПО — Добровольная пожарная охрана

ПЧ-39 — **Противопожарная служба субъекта**

МПО — Муниципальная пожарная охрана

ПЧ-44 — Федеральная противопожарная служба

ПОО, ОЭ

УБ 40 — Лечебные учреждения (наименование, кол-во коек)

- Социально значимый объект

- **ГЭС**

-**Граница муниципального района и пожарного гарнизона**

- **Химически опасные объекты**

ХЛОР 0,4/0,4 - **хранилище АХОВ (тип вещества, количество тонн)**

ХИМ 2000 - склад средств РХЗ с указанием их количества в тоннах

- **Биологически опасные объекты**

- **Газоперерабатывающий завод**

- **Газопровод**

- **Нефтепровод**

- **Пересечение газопровода с автодорогой**

-**Пересечение газопровода -с речными преградами**

- **Пересечение газопровода с ЖД**

-**Пересечение газопровода с -переходами и оврагами**

9 — **Пляжи;**

Морской порт

Метрополитен

Водопроводные сети;

Водозаборные станции;

Очистное сооружение;

Котельные;

ТЭЦ;

Тепловой пункт;

Тепловые сети;

Газовое месторождение;

ГАЗ 2 — **Газовое хранилище;**

Компрессорная станция;

ВГСВ — **Военизированный горноспасательный взвод**

Место погрузки угля на ж/д транспорт

Шахта

ОФ — **Обогатительная фабрика, (комбинаты)**

Угольный разрез

Карьер

T — **Вертолетные площадки**

12 — **Скотомогильники**

ГТС

Подстанции

- ПС 750 кВ
- ПС 500 кВ
- ПС 220 кВ
- ПС 110 кВ
- ПС 35 кВ
- ДЭС 110 кВ
- ДЭС 35 кВ

ЛЭП

- ЛЭП 750 кВ
- ЛЭП 500 кВ
- ЛЭП 220 кВ
- ЛЭП 110 кВ
- ЛЭП 35 кВ

Скочково 1 мВт/ч - потребляемая мощность н.п.

Месторождение нефти

Нефтеперерабатывающий завод, нефтебаза (др. объекты)

НПС с наименованием и километром трассы на котором она расположена, производ. насоса;

Нефтеналивной терминал ж/д транспорта

Граница территории (ФО, субъекта, МР, ГО, насел. пункта);

Граница лесхоза;

Граница особо охраняемой территорий (заповедник, заказник, национальный парк);

Граница лесов Министерства обороны;

1 — **Лесхоз;**

2 — **Арендатор леса;**

Очаг природного пожара;

Размещение эвакуированного населения

Пожарные гидранты

Третий раздел
ОБЩАЯ ИНФОРМАЦИЯ

ПАСПОРТ ОБЪЕКТА СИСТЕМЫ СОЦИАЛЬНОЙ ЗАЩИТЫ НАСЕЛЕНИЯ

МАДОУ Детский сад «Березка» с. Зилаир

(Общая информация об объекте)

Заведующий МАДОУ д/с «Березка» с. Зилаир Чекалова Любовь Васильевна

Год постройки	Дата послед. кап. ремонта	Кол-во этажей	Общ.выс., м.	Размеры геометрические здания	Общ. площ. компл.	Среднее количество нахождения детей/ персонала в здании (чел.)	Количество детей/ персонала находящихся в здании круглосуточно	Количество выходов
2015	**-**	**2**	**15**	**22 x 84**	**3226,9**	**120/22**	**0/1**	**12**

ПАСПОРТ ОБЪЕКТА СИСТЕМЫ СОЦИАЛЬНОЙ ЗАЩИТЫ НАСЕЛЕНИЯ
МАДОУ Детский сад «Березка» с. Зилаир
(схема объекта)

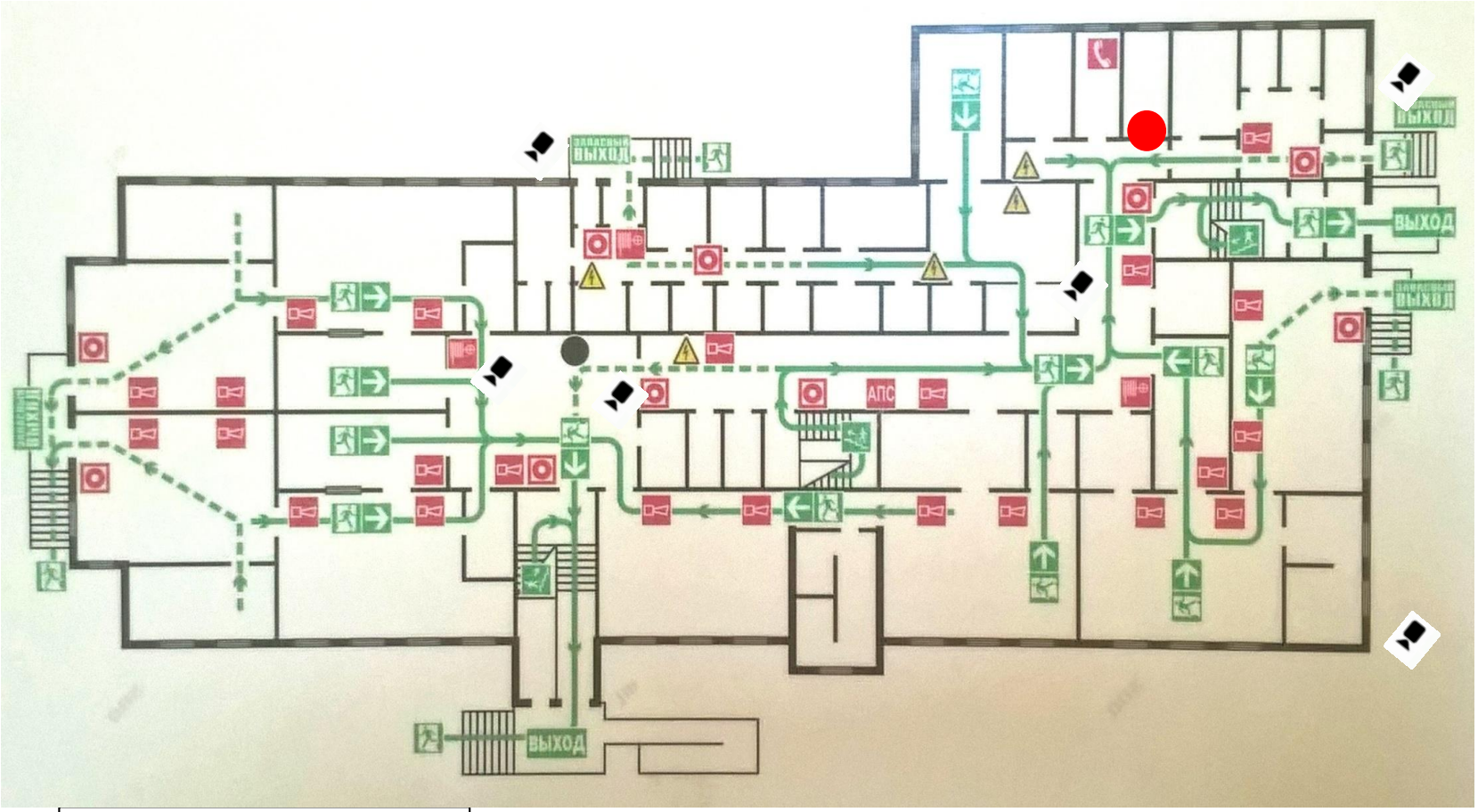

Контрольно-пропускной пункт

Наружные и внутренние камеры видеонаблюдения

Трансформатор
Газовая котельная

№ п.п.	Наименование риска	Показатель риска	Временные показатели риска	Муниципальный район (городской округ)
Риски возникновения ЧС на транспорте				
1	Риск возникновения ЧС на объектах автомобильного транспорта	**Приемлемый риск - 10^{-4}**	Январь – Декабрь	На всей территории района
2	Риски возникновения ЧС на объектах железнодорожного транспорта	**Риск отсутствует**	Январь - Декабрь	На всей территории района
3	Риски возникновения ЧС на объектах воздушного транспорта	**Риск отсутствует**	Январь - Декабрь	На всей территории района
4	Риски возникновения ЧС на объектах морского транспорта	**Риск отсутствует**	Январь - Декабрь	На всей территории района
5	Риски возникновения ЧС на объектах речного транспорта	**Риск отсутствует**	Январь - Декабрь	На всей территории района
6	Риски возникновения ЧС на объектах метрополитена	**Риск отсутствует**	Январь - Декабрь	На всей территории района
Риски возникновения ЧС техногенного характера				
7	Риски возникновения аварий на химически опасных объектах	**Риск отсутствует**	Январь - Декабрь	На всей территории района
8	Риски возникновения аварий на радиационно опасных объектах	**Риск отсутствует**	Январь - Декабрь	На всей территории района
9	Риски возникновения аварий на биологически опасных объектах	**Риск отсутствует**	Январь - Декабрь	На всей территории района
10	Риски возникновения аварий на пожаро-взрывоопасных объектах	**Риск отсутствует**	Январь - Декабрь	На всей территории района

№ п.п.	Наименование риска	Показатель риска	Временные показатели риска	Муниципальный район (городской округ) в субъекте РФ
11	Риски возникновения аварии на военных ПОО	**Приемлемый риск - 10^{-4}**	Январь - Декабрь	На всей территории района
12	Риски возникновения аварий на системах тепло-, водоснабжения	**Приемлемый риск - 10^{-4}**	Октябрь - Март	На всей территории района
13	Риски возникновения аварий на электросетях	**Приемлемый риск - 10^{-4}**	Январь - Декабрь	На всей территории района
15	Риски возникновения аварий на канализационных сетях	**Приемлемый риск - 10^{-4}**	Январь - Декабрь Январь - Декабрь	На всей территории района На всей территории района
16	Риски возникновения аварий на шахтах	**Риск отсутствует**	Январь - Декабрь	На всей территории района
17	Риски возникновения техногенных пожаров	**Риск отсутствует**	Январь - Декабрь	На всей территории района
18	Риски возникновения гидродинамических аварий	**Повышенный риск - 10^{-3}**	Март - Июнь	с.Матраево, с.Зилаир
19	Риски возникновений аварий с разливом нефти и нефтепродуктов	**Приемлемый риск - 10^{-4}**	Январь - Декабрь	На всей территории района

№ п.п.	Наименование риска	Показатель риска	Временные показатели риска	Муниципальный район (городской округ) в субъекте РФ
22	Риски возникновений подтоплений (затоплений)	**Приемлемый риск - 10^{-4}**	Март - Июнь	На всей территории района
23	Риски возникновения природных пожаров	**Повышенный риск - 10^{-3}**	Март - Ноябрь	На всей территории района
24	Риски возникновения засухи	**Приемлемый риск - 10^{-4}**	Май - Сентябрь	На всей территории района
25	Риски возникновения обвалов в пещерах	**Риск отсутствует**	Январь - Декабрь	На всей территории района
26	Риски возникновения ЧС в районах Крайнего Севера	**Риск отсутствует**	Январь - Декабрь	На всей территории района
27	Риски возникновения опасных метеорологических явлений	**Приемлемый риск - 10^{-4}**	Январь - Декабрь	На всей территории района
Риски возникновения ЧС биолого-социального характера				
28	Риск возникновения эпидемий	**Приемлемый риск - 10^{-4}**	Январь - Декабрь	На всей территории района
29	Риск возникновения эпизоотий	**Приемлемый риск - 10^{-4}**	Январь - Декабрь	На всей территории района
30	Риск возникновений эпифитотий	**Приемлемый риск - 10^{-4}**	Январь - Декабрь	На всей территории района
31	Риск возникновения отравления людей	**Риск отсутствует**	Январь - Декабрь	На всей территории района

ПАСПОРТ ОБЪЕКТА СИСТЕМЫ СОЦИАЛЬНОЙ ЗАЩИТЫ НАСЕЛЕНИЯ
МАДОУ Детский сад «Березка» с. Зилаир
(Оперативно-технические характеристики объекта)

№ п\п	Перечень показателей пожарно-тактической характеристики объекта	Значение показателей пожарно-тактической характеристики объекта
1.	**Назначение здания**	Прочие
2.	**Степень огнестойкости здания**	4 степень огнестойкости
3. 3.1 3.2	**Количество находящихся людей в здании:** в дневное время в ночное время	 чел. 142; детей 120 чел.; больных – 0 чел. чел. 1; детей 0 чел.; больных – 0 чел.
4. 4.1 4.2 4.3 4.4 4.5 4.6	**Строительные и конструктивные особенности здания:** этажность общая высота размеры (геометрические) назначение подвала наличие чердака тех. этажа	 2-х этажное 15 метров 84 * 22 метров нет есть нет
5. 5.1.1 5.1.2	**Строительные конструкции:** Наружные стены Перегородки	**Предел огнестойкости** 60 мин. (потеря огнестойкости) **Пожарная опасность** (умереннопожароопасные) **Предел огнестойкости** 60 мин. (потеря несущей стойкости) **Пожарная опасность** (умереннопожароопасные)

ПАСПОРТ ОБЪЕКТА СИСТЕМЫ СОЦИАЛЬНОЙ ЗАЩИТЫ НАСЕЛЕНИЯ
МАДОУ Детский сад «Березка» с. Зилаир
(Оперативно-технические характеристики объекта)

№ п\п	Перечень показателей пожарно-тактической характеристики объекта	Значение показателей пожарно-тактической характеристики объекта
5.1.3	Перекрытия	**Предел огнестойкости** 15 мин. (потеря целостнотсти) **Пожарная опасность** (умереннопожароопасные)
5.1.4	Кровля	**Предел огнестойкости** 15 мин. (потеря целостнотсти) **Пожарная опасность** (умереннопожароопасные)
5.1.5	Лестничные клетки	нет
5.2 5.2.1	Строительные материалы: Перегородки	**Горючесть:** умеренногорючие **Воспламеняемость:** умеренновоспламеняемые **Распространение пламени по поверхности:** умереннораспространяемые **Дымообразующая способность:** с умеренной дымообразующей способностью **Токсичность:** умеренноопасные.
5.2.2	Перекрытия	**Горючесть:** нормальногорючие **Воспламеняемость:** умеренновоспламеняемые **Распространение пламени по поверхности:** умереннораспространяющие **Дымообразующая способность:** с умеренной дымообразующей способностью **Токсичность:** умеренноопасные

ПАСПОРТ ОБЪЕКТА СИСТЕМЫ СОЦИАЛЬНОЙ ЗАЩИТЫ НАСЕЛЕНИЯ
МАДОУ Детский сад «Березка» с. Зилаир
(Оперативно-технические характеристики объекта)

№ п\п	Перечень показателей пожарно-тактической характеристики объекта	Значение показателей пожарно-тактической характеристики объекта
5.2.3 5.2.4	Кровля Лестничные клетки	**Горючесть:** нормальногорючие **Воспламеняемость:** умеренновоспламеняемые **Распространение пламени по поверхности:** умереннораспространяющие **Дымообразующая способность:** с умеренной дымообразующей способностью **Токсичность:** умеренноопасные нет
6.	Предел огнестойкости и вид противопожарных преград	нет
7.	Пути эвакуации	Дверные и оконные проемы
8.	Места отключения электроэнергии, вентиляции, дымоудаления.	Электроэнергия от электрощитовой в помещении тамбура
9.	Основные элементы опасности для людей при пожаре.	Отравление СО и продуктами разложения, воздействие высокой температуры, обрушение конструкций.
10. 10.1 10.2 10.3 10.4	Противопожарное водоснабжение - количество пожарных водоемов, их емкость -пожарный водопровод, его вид, расход воды; - количество гидрантов; - наличие и количество внутренних пожарных кранов;	 1 шт. 10000л. нет; нет; нет;

ПАСПОРТ ОБЪЕКТА СИСТЕМЫ СОЦИАЛЬНОЙ ЗАЩИТЫ НАСЕЛЕНИЯ
МАДОУ Детский сад «Березка» с. Зилаир
(Оперативно-технические характеристики объекта)

№ п\п	Перечень показателей пожарно-тактической характеристики объекта	Значение показателей пожарно-тактической характеристики объекта
10.5 10.6 10.7	-тип соединения и диаметр внутренних пожарных кранов; -требуемый расход воды на нужды пожаротушения: - способы подачи воды	нет; 10,8 л/с. от автоцистерны: с установкой на ПВ- расстояние 50 м.
11.	Помещения с наличием взрывоопасных веществ и материалов	Газовая котельная
12.	Наличие устройств автоматического пожаротушения и автоматической пожарной сигнализации	Дымовое устройство автоматической пожарной сигнализации «Гранд магистр 4»
12.1 12.2	Способ вывода сигнала о срабатывании систем противопожарной защиты в подразделение пожарной охраны Прямая телефонная связь с подразделением пожарной охраны для здания	Нет имеется
13. 13.1	Охранная сигнализация в здании Кнопка (брелок) экстренного вызова милиции в здании	имеется отсутствует
14. 14.1	Система оповещения и управления эвакуацией людей при пожаре в здании Тип системы оповещения и управления эвакуацией людей при пожаре	имеется проводная
15. 15.1	Обеспеченность персонала здания учреждения средствами индивидуальной защиты органов дыхания Обеспеченность персонала корпуса (здания) учреждения носилками для эвакуации маломобильных пациентов	Имеются имеются

ПАСПОРТ ОБЪЕКТА СИСТЕМЫ СОЦИАЛЬНОЙ ЗАЩИТЫ НАСЕЛЕНИЯ
МАДОУ Детский сад «Березка» с. Зилаир
(Оперативно-технические характеристики объекта)

№ п\п	Перечень показателей пожарно-тактической характеристики объекта	Значение показателей пожарно-тактической характеристики объекта
16.	Текущее состояние здания	В исправном состоянии
17.	Капитальное ограждение территории здания	имеется
18.	Наличие металлических входных дверей в здании	отсутствуют
19. 19.1	Физическая охрана здания или каждого корпуса (частное охранное предприятие или отдел вневедомственной охраны) Видеонаблюдение территории и помещений для здания	имеется имеется
20.	Состояние эвакуационных путей и выходов в здании	соответствует
21.	Время прибытия ближайшего пожарного подразделения	5 мин

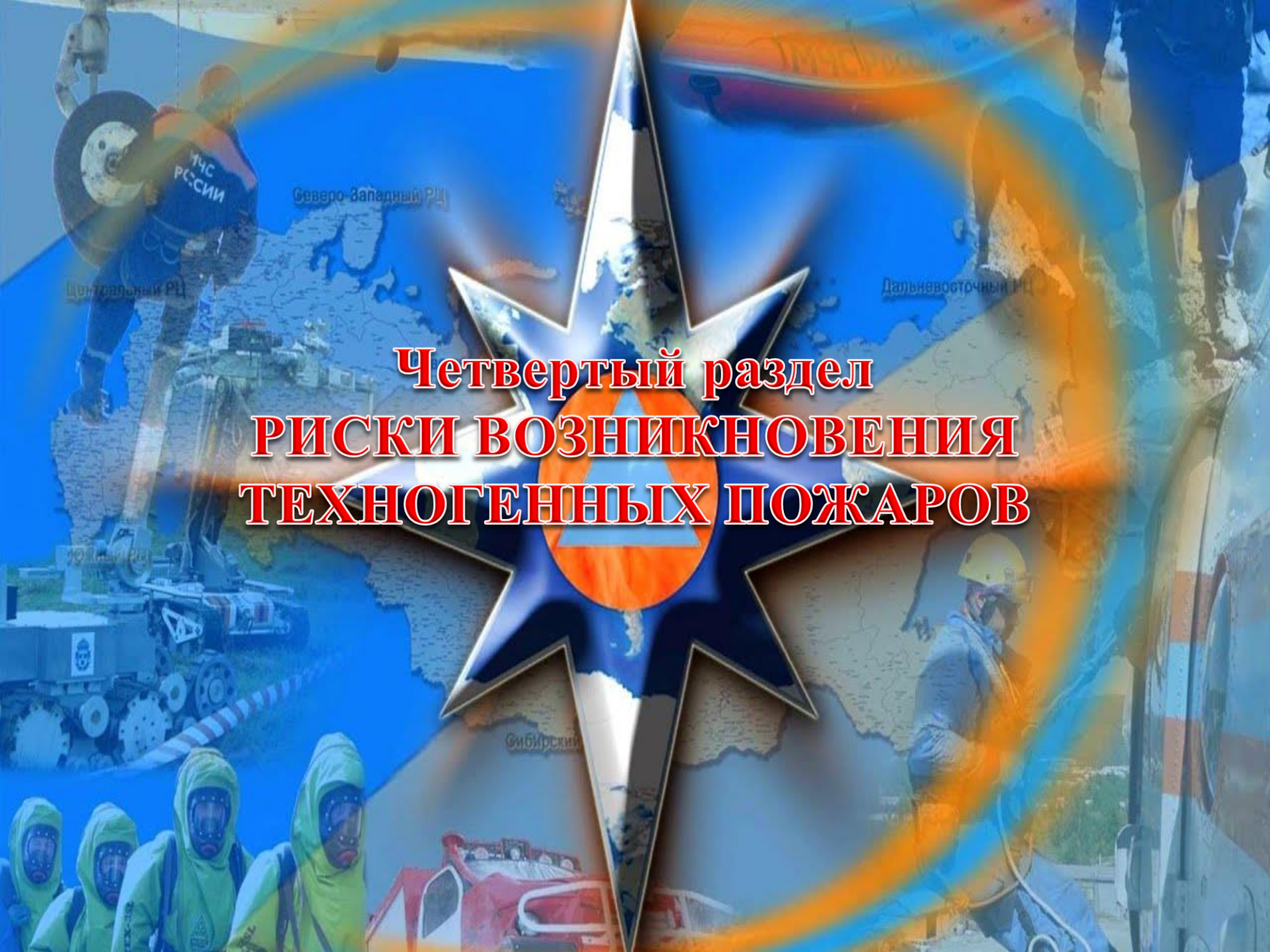
Четвертый раздел
РИСКИ ВОЗНИКНОВЕНИЯ
ТЕХНОГЕННЫХ ПОЖАРОВ

ПАСПОРТ ОБЪЕКТА СИСТЕМЫ СОЦИАЛЬНОЙ ЗАЩИТЫ НАСЕЛЕНИЯ
МАДОУ Детский сад «Березка» с. Зилаир
(Схема расстановки сил и средств при ликвидации последствий ЧС)

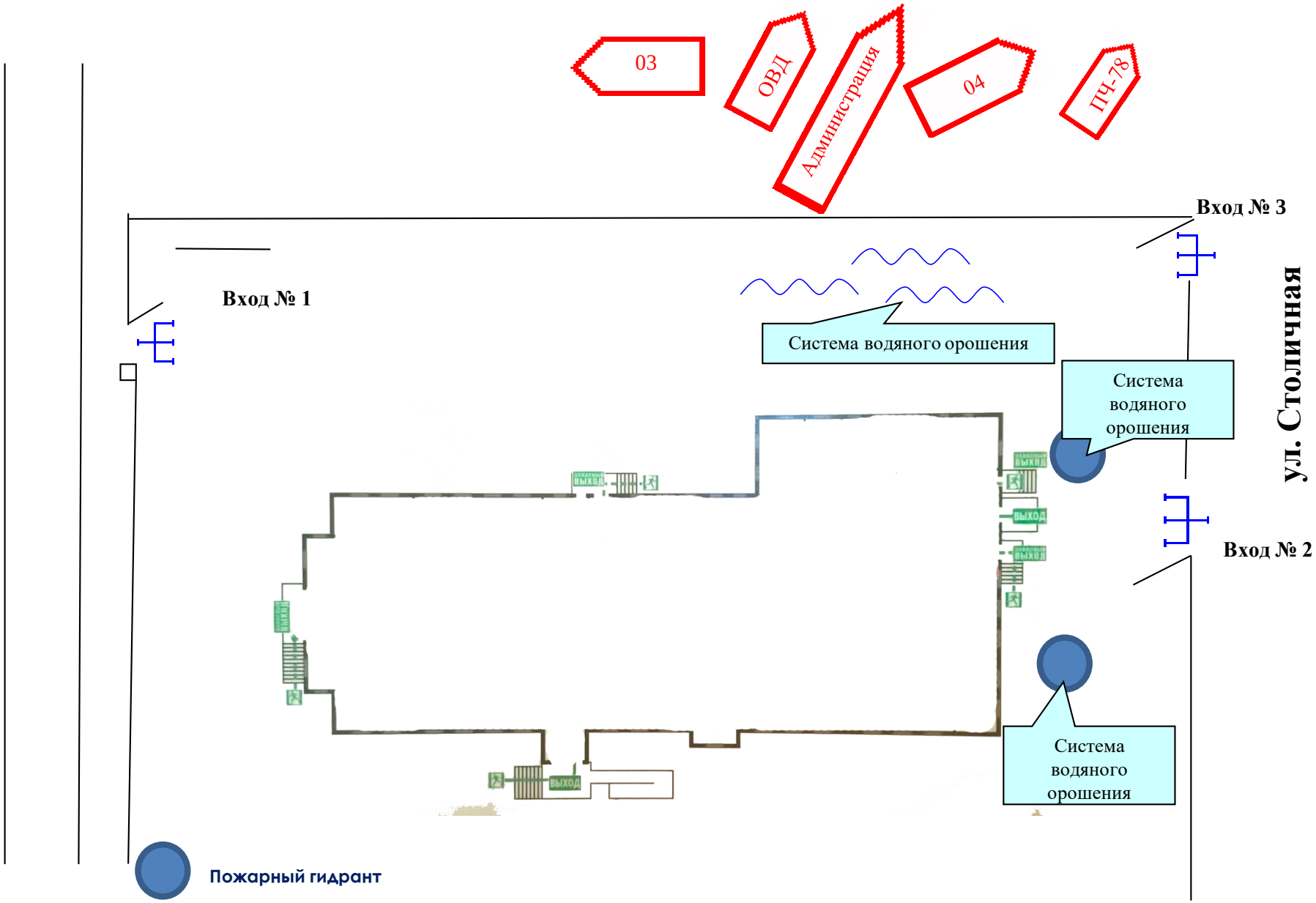

№ п/п	Наименование	Привлечение в соответствии с планами применения		Привлекалось фактически		Нормативное время		Нормативный документ		Временные показатели			Расстояние до места ЧС	Недостатки в реагировании
		л/с	тех.	л/с	тех.	убытия	прибытия			Получение информации	Время убытия	Время прибытия		
	Функциональные подсистемы РСЧС													
	МЧС России													
	Органы повседневного управления													
1	ЦППС ФГКУ «11 ОФПС по РБ»	1	0											
	Всего за ОПУ:	**1**	**0**											
	Территориальные органы													
1	ОГ ФГКУ «11 ОФПС по РБ»	2	1			Ч+10	Ч+300							
	Всего за территориальные органы:	**2**	**1**											
	Силы и средства ликвидации ЧС													
1	ПЧ-78 ФГКУ «11 отряд ФПС по Республике Башкортостан»	26	4					«Тех. регламент о требованиях пожарной безопасности» ФЗ от 22.07.2008 г. № 123-ФЗ						
2	ОНД Зилаирского района	1	1			Ч+30	Ч+50							
	Всего за силы и средства ликвидации ЧС:	**27**	**5**											
	Всего за МЧС России:	**30**	**6**											
	МВД России													
	Органы повседневного управленияи МВД России													
1	Дежурная часть Отделения МВД России по Зилаирскому району РБ	4	0			Ч+2								
	Всего за ОПУ:	**4**	**0**											
	Территориальные органы													
1	Отделение МВД России по Зилаирскому району РБ	26	8											
	Всего за территориальные органы:	**26**	**8**											
	Силы и средства ликвидации ЧС													
1	Отделение МВД России по Зилаирскому району РБ	26	8			Ч+5	Ч+20							
	Всего за силы и средства ликвидации ЧС:	**26**	**8**											
	Всего за МВД России:	**30**	**8**											

ПАСПОРТ ОБЪЕКТА СИСТЕМЫ СОЦИАЛЬНОЙ ЗАЩИТЫ НАСЕЛЕНИЯ
МАДОУ Детский сад «Березка» с. Зилаир
(ведомость привлечения сил и средств)

№ п/п	Наименование	Привлечение в соответствии с планами применения		Привлекалось фактически		Нормативное время		Нормативный документ	Временные показатели			Расстояние до места ЧС	Недостатки в реагировании
		л/с	тех.	л/с	тех.	убытия	прибытия		Получение информации	Время убытия	Время прибытия		
Минздрав России													
Органы повседневного управления Минздрава России													
	Отделение СМП (диспетчер)	1	0										
Всего за ОПУ ВСМК:		**1**	**0**										
Всего за ОПУ:		**1**	**0**										
Территориальные органы Минздрава России													
1	ГБУЗ Зилаирская центральная районная больница	49	14			Ч+60		Приказ № 179 Минздравсоцразвития					
Всего за территориальные органы:		**49**	**14**										
Силы и средства ликвидации ЧС Минздрава России													
1	СМП г. Белорецк	49	14			Ч+2	Ч+20/40	Приказ № 179 Минздравсоцразвития от 01.11.04					
Всего за силы и средства ликвидации ЧС:		**49**	**14**										
Итого за Минздрав России:		**50**	**14**										
Минкомсвязь													
Силы и средства ликвидации ЧС Минкомсвязи России													
Всего за силы и средства ликвидации ЧС:													
Минтранс													
Силы и средства ликвидации ЧС Минтранса России													
Всего за силы и средства ликвидации ЧС:													
Итого за ФП РСЧС:		**110**	**28**										

ПАСПОРТ ОБЪЕКТА СИСТЕМЫ СОЦИАЛЬНОЙ ЗАЩИТЫ НАСЕЛЕНИЯ
МАДОУ Детский сад «Березка» с. Зилаир
(ведомость привлечения сил и средств)

№ п/п	Наименование	Привлечение в соответствии с планами применения		Привлекалось фактически		Нормативное время		Нормативный документ	Временные показатели			Расстояние до места ЧС	Недостатки в реагировании
		л/с	тех.	л/с	тех.	убытия	прибытия		Получение информации	Время убытия	Время прибытия		
Территориальные подсистемы РСЧС													
Координационные органы													
1	КЧС и ОПБ муниципального района Зилаирский район	10	0			Ч+60							
2	ОГ КЧС и ОПБ муниципального района Зилаирский район	0	0			Ч+30							
Всего за КЧС и ОПБ субъекта:		**10**	**0**										
Органы повседневного управления													
1	МБУ "ЕДДС МР Зилаирский район РБ"	1	0										
Всего за ЕДДС:		**1**	**0**										
Силы и средства ликвидации ЧС													
1	Зилаирское ДРСУ ОАО «Башкиравтодор»	75	23			Ч+10	Ч+30	Инструкция					
2	Филиал ПАО «Газпром газораспределение Уфа» в г. Сибай					Ч+5	Ч+40	Инструкция					
3	Зилаирский участок Сибайских электрических сетей					Ч+10	Ч+30	Инструкция					
4	ООО «Водоканал»												
Всего за силы и средства ликвидации ЧС субъекта:		75	23										
Итого за ТП РСЧС		86	23										
Другие министерства и ведомства (организации), не имеющие функциональных подсистем													
1	Прокуратура	1	1			Ч+ 10	Ч+ 30	Инструкция					
Итого за министерства и ведомства, не имеющие функциональных подсистем		1	1										
Итого за РСЧС		87	24										

Пятый раздел
РИСКИ ВОЗНИКНОВЕНИЯ АВАРИЙ НА СИСТЕМАХ ЖКХ ОБЪЕКТА

ПАСПОРТ ОБЪЕКТА СИСТЕМЫ СОЦИАЛЬНОЙ ЗАЩИТЫ НАСЕЛЕНИЯ
МАДОУ Детский сад «Березка» с. Зилаир
(Схема расстановки сил и средств при ликвидации последствий ЧС)

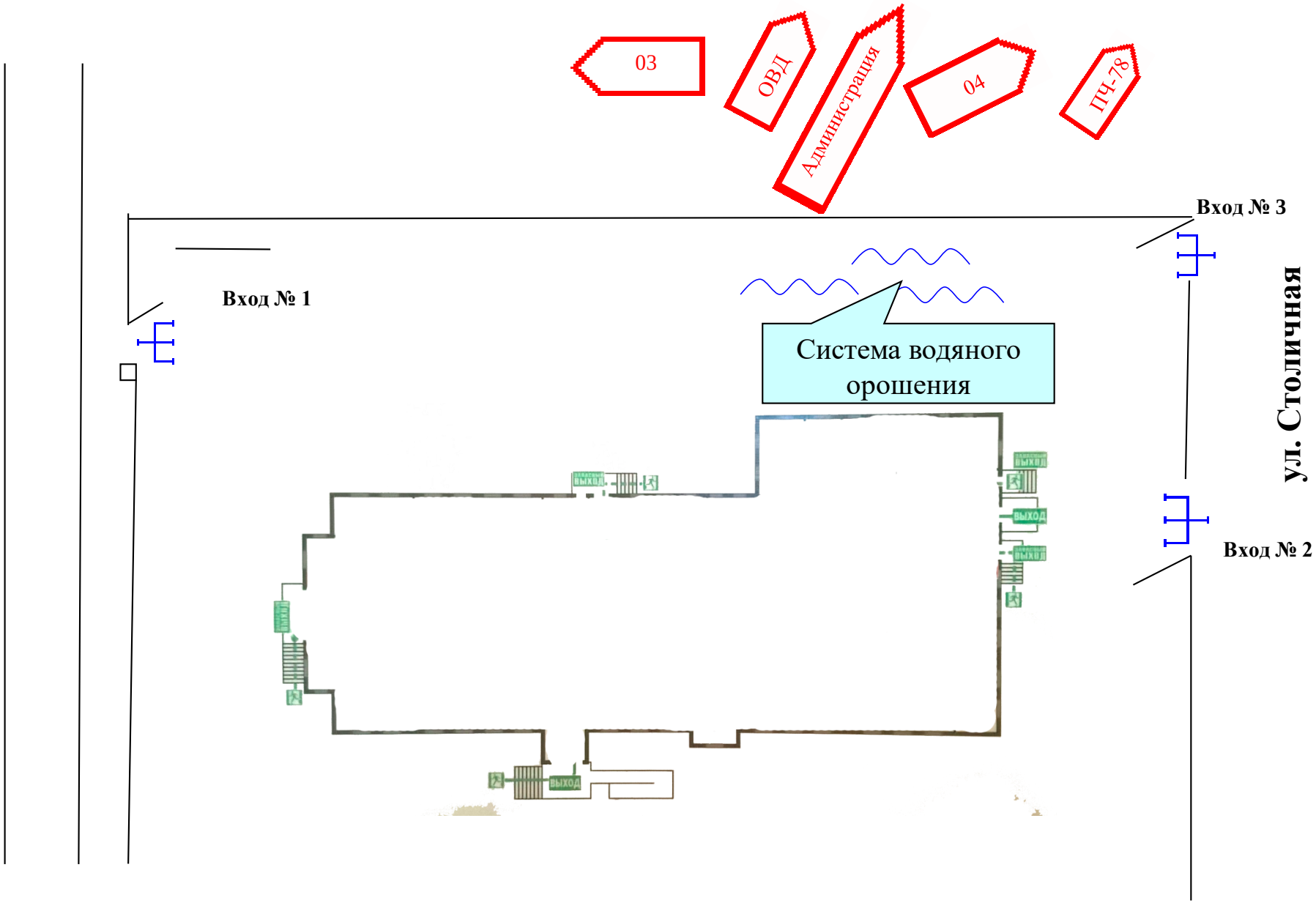

ПАСПОРТ ОБЪЕКТА СИСТЕМЫ СОЦИАЛЬНОЙ ЗАЩИТЫ НАСЕЛЕНИЯ
МАДОУ Детский сад «Березка» с. Зилаир
(ведомость привлечения сил и средств)

№ п/п	Наименование	Привлечение в соответствии с планами применения		Привлекалось фактически		Нормативное время		Нормативный документ	Временные показатели			Расстояние до места ЧС	Недостатки в реагировании
		л/с	тех.	л/с	тех.	убытия	прибытия		Получение информации	Время убытия	Время прибытия		
Функциональные подсистемы РСЧС													
МЧС России													
Органы повседневного управления													
1	ЦППС ФГКУ «11 ОФПС по РБ»	1	0										
Всего за ОПУ:		**1**	**0**										
Территориальные органы													
1	ОГ ФГКУ «11 ОФПС по РБ»	2	1			Ч+10	Ч+300						
Всего за территориальные органы:		**2**	**1**										
Силы и средства ликвидации ЧС													
1	ПЧ-78 ФГКУ «11 отряд ФПС по Республике Башкортостан»	26	4					«Тех. регламент о требованиях пожарной безопасности» ФЗ от 22.07.2008 г. № 123-ФЗ					
2	ОНД Зилаирского района	1	1			Ч+30	Ч+50						
Всего за силы и средства ликвидации ЧС:		**27**	**5**										
Всего за МЧС России:		**30**	**6**										
МВД России													
Органы повседневного управлениян МВД России													
1	Дежурная часть Отделения МВД России по Зилаирскому району РБ	4	0			Ч+2							
	Всего за ОПУ:	**4**	**0**										
Территориальные органы													
1	Отделение МВД России по Зилаирскому району РБ	26	8										
Всего за территориальные органы:		**26**	**8**										
Силы и средства ликвидации ЧС													
1	Отделение МВД России по Зилаирскому району РБ	26	8			Ч+5	Ч+20						
Всего за силы и средства ликвидации ЧС:		**26**	**8**										
Всего за МВД России:		**30**	**8**										

ПАСПОРТ ОБЪЕКТА СИСТЕМЫ СОЦИАЛЬНОЙ ЗАЩИТЫ НАСЕЛЕНИЯ
МАДОУ Детский сад «Березка» с. Зилаир
(ведомость привлечения сил и средств)

№ п/п	Наименование	Привлечение в соответствии с планами применения		Привлекалось фактически		Нормативное время		Нормативный документ	Временные показатели			Расстояние до места ЧС	Недостатки в реагировании
		л/с	тех.	л/с	тех.	убытия	прибытия		Получение информации	Время убытия	Время прибытия		
Минздрав России													
Органы повседневного управления Минздрава России													
	Отделение СМП (диспетчер)	1	0										
Всего за ОПУ ВСМК:		**1**	**0**										
Всего за ОПУ:		**1**	**0**										
Территориальные органы Минздрава России													
1	ГБУЗ Зилаирская центральная районная больница	49	14			Ч+60		Приказ № 179 Минздравсоцразвития					
Всего за территориальные органы:		**49**	**14**										
Силы и средства ликвидации ЧС Минздрава России													
1	СМП г. Белорецк	49	14			Ч+2	Ч+20/40	Приказ № 179 Минздравсоцразвития от 01.11.04					
Всего за силы и средства ликвидации ЧС:		**49**	**14**										
Итого за Минздрав России:		**50**	**14**										
Минкомсвязь													
Силы и средства ликвидации ЧС Минкомсвязи России													
Всего за силы и средства ликвидации ЧС:													
Минтранс													
Силы и средства ликвидации ЧС Минтранса России													
Всего за силы и средства ликвидации ЧС:													
Итого за ФП РСЧС:		**110**	**28**										

ПАСПОРТ ОБЪЕКТА СИСТЕМЫ СОЦИАЛЬНОЙ ЗАЩИТЫ НАСЕЛЕНИЯ
МАДОУ Детский сад «Березка» с. Зилаир
(ведомость привлечения сил и средств)

№ п/п	Наименование	Привлечение в соответствии с планами применения		Привлекалось фактически		Нормативное время		Нормативный документ	Временные показатели			Расстояние до места ЧС	Недостатки в реагировании
		л/с	тех.	л/с	тех.	убытия	прибытия		Получение информации	Время убытия	Время прибытия		
Территориальные подсистемы РСЧС													
Координационные органы													
1	КЧС и ОПБ муниципального района Зилаирский район	10	0			Ч+60							
2	ОГ КЧС и ОПБ муниципального района Зилаирский район	0	0			Ч+30							
Всего за КЧС и ОПБ субъекта:		**10**	**0**										
Органы повседневного управления													
1	МБУ "ЕДДС МР Зилаирский район РБ"	1	0										
Всего за ЕДДС:		**1**	**0**										
Силы и средства ликвидации ЧС													
1	Зилаирское ДРСУ ОАО «Башкиравтодор»	75	23			Ч+10	Ч+30	Инструкция					
2	Филиал ПАО «Газпром газораспределение Уфа» в г. Сибай					Ч+5	Ч+40	Инструкция					
3	Зилаирский участок Сибайских электрических сетей					Ч+10	Ч+30	Инструкция					
4	ООО «Водоканал»												
Всего за силы и средства ликвидации ЧС субъекта:		75	23										
Итого за ТП РСЧС		86	23										
Другие министерства и ведомства (организации), не имеющие функциональных подсистем													
1	Прокуратура	1	1			Ч+ 10	Ч+ 30	Инструкция					
Итого за министерства и ведомства, не имеющие функциональных подсистем		1	1										
Итого за РСЧС		87	24										

Шестой раздел
ДЕКЛАРАЦИЯ ПОЖАРНОЙ БЕЗОПАСНОСТИ

ЗАРЕГИСТРИРОВАНО:
Баймакским межрайонным отделом надзорной деятельности и профилактической работы УНД и ПРГУ МЧС России по Республике Башкортостан
«25» мая 2017 г.
Регистрационный № 80227816-то-57

ДЕКЛАРАЦИЯ
ПОЖАРНОЙ БЕЗОПАСНОСТИ

Настоящая декларация составлена в отношении	
Муниципального автономного дошкольного образовательного учреждения Детский сад общеразвивающего вида «Березка» с.Зилаир муниципального района Зилаирский район Республики Башкортостан	
(МАДОУ д/с «Березка» с.Зилаир)	
Основной государственный регистрационный номер записи о государственной	
регистрации юридического лица	1020201547453
Идентификационный номер налогоплательщика	0223003196
Место нахождения объекта защиты	РБ, 453680, Зилаирский район, с.Зилаир, ул. Столичная, 11а
Почтовый и электронный адреса, телефон, факс юридического лица и объекта защиты	
РБ, 453680, Зилаирский район, с.Зилаир, ул. Столичная, 11а; Тел. 8(347 52) 2-33-75.	